S571

DOEL
BUT
GOAL
TOR

Montagehandleiding
Notice de montage
Assembling manual
Montageanleiting

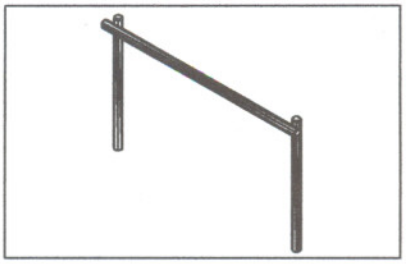

Europlay NV
Eegene 9
B-9200 Oudegem
Tel. 32.52.22.66.22
Fax. 32.52.22.67.22
www.europlay.eu

17.02.00

Benodigdheden	Liste des pièces	Requisites	Benötigtes
1x	S571 (3,6m ø12cm)	2x	12x230
2x	Rh289 (2,89m ø12cm)	2x	+ M12
		2x	M12

①

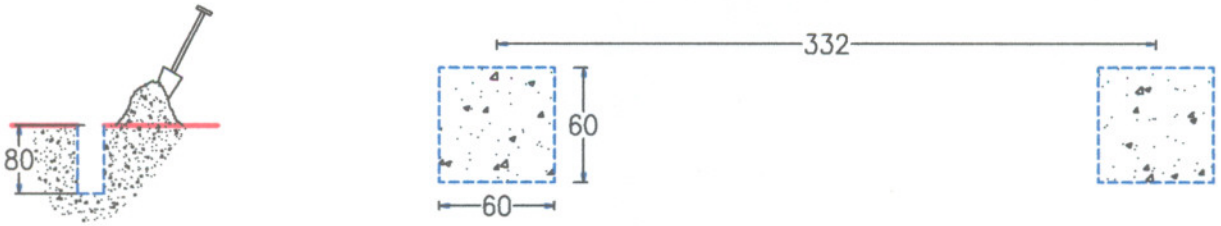

②

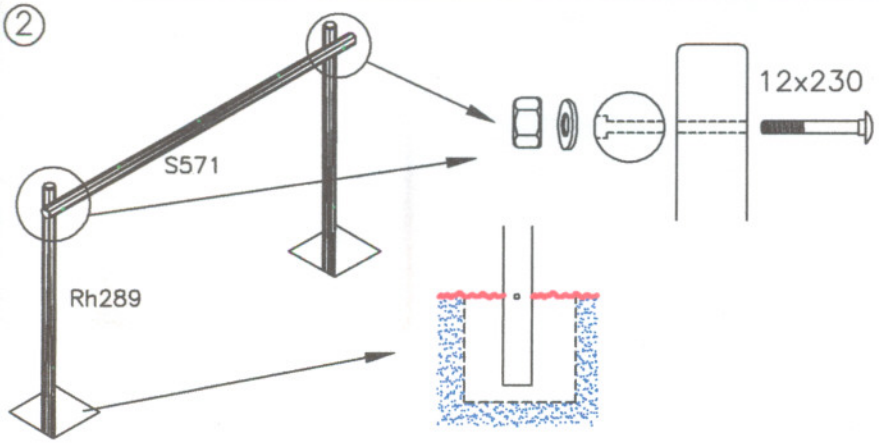

③

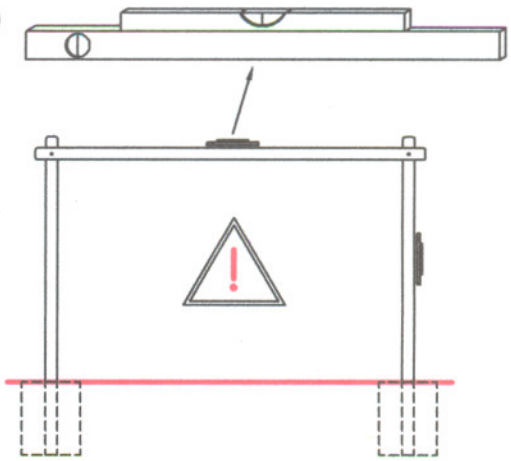

④

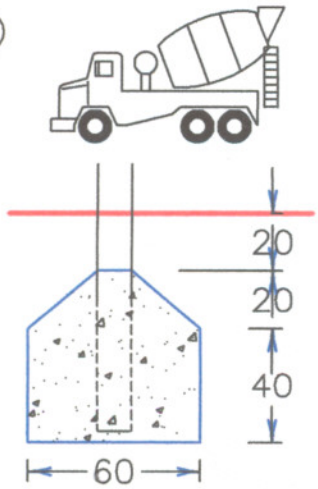

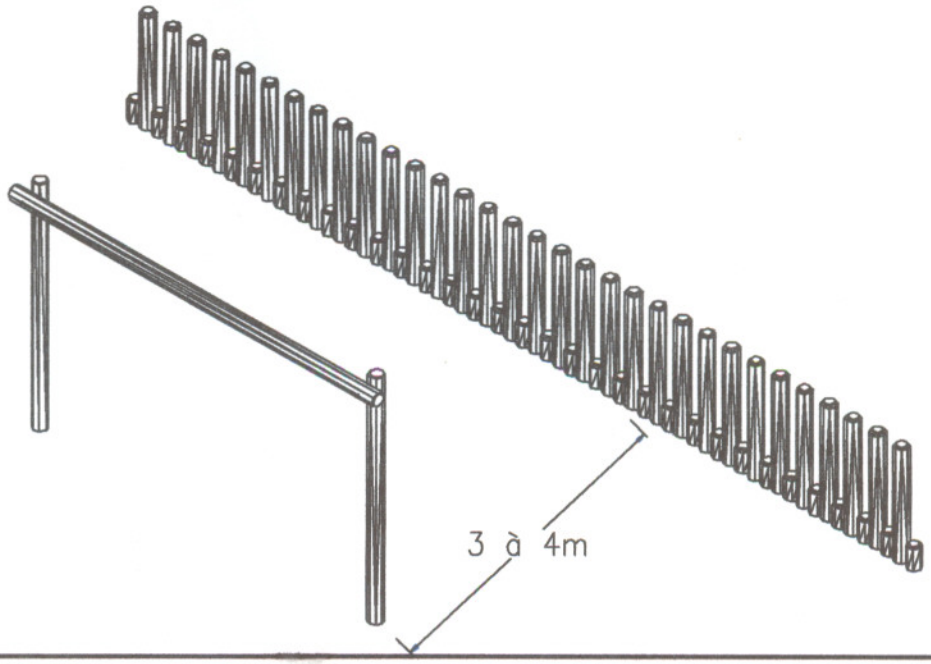
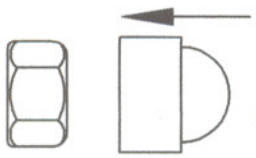
⑤