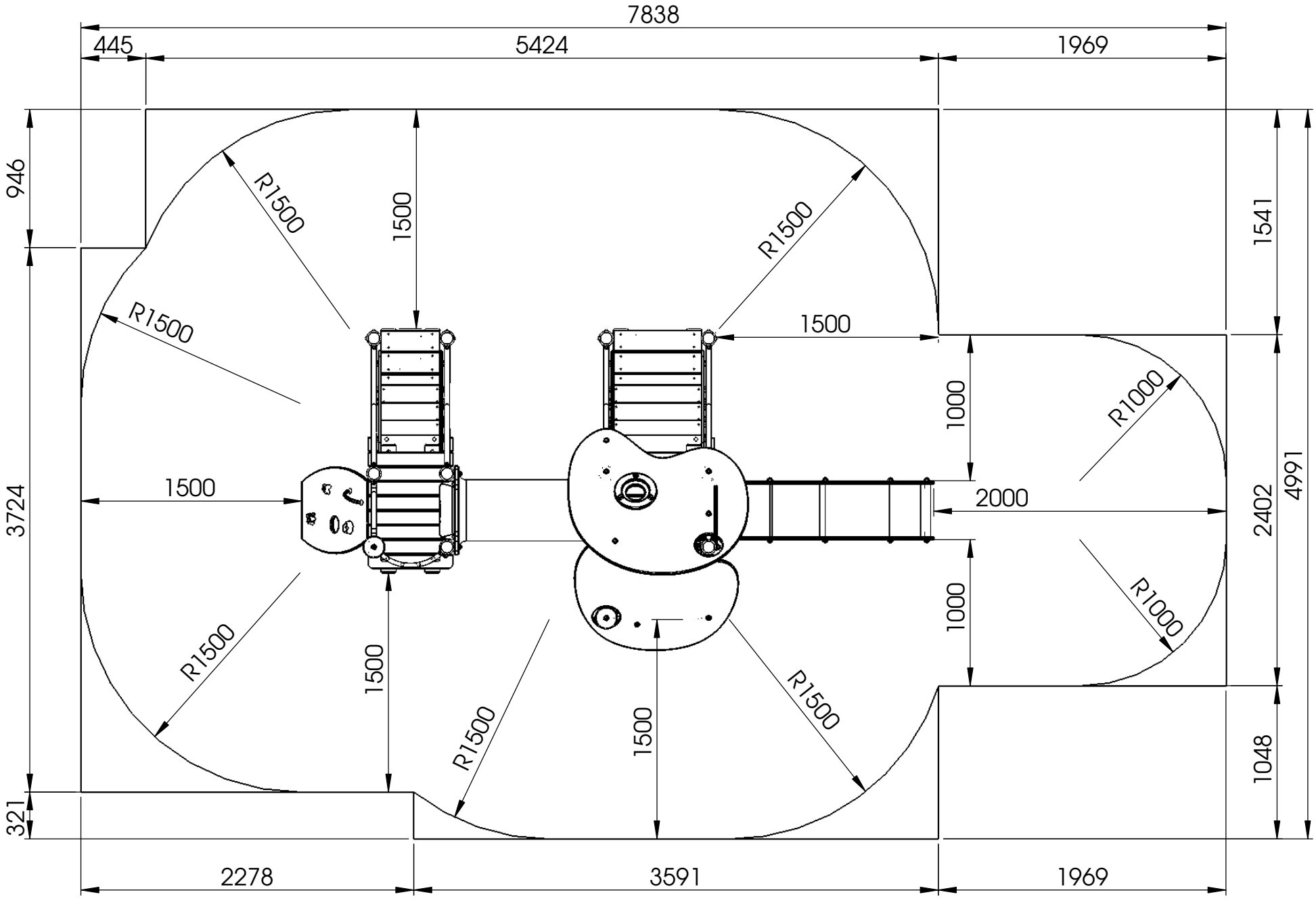

±33m2

F017	**Veiligheidsafstand -- Espace de chute -- Safety area**	Schaal: 1:35	EUROPLAY nv Eegene 9 B-9200 DENDERMONDE Tel.: +32 (0)52 22 66 22 Fax.: +32 (0)52 22 67 22 info@europlay.eu www.europlay.eu
Datum: 27/01/2014		Maateenheid: mm	
		Pag.: 1/1	